H2 PRODUCTION	**SCHEMA DE PRINCIPE EAU PURIFIEE AVEC PRETRAITEMENT PAR OSMOSE INVERSE**	FIP 406 F Page 1 / 1

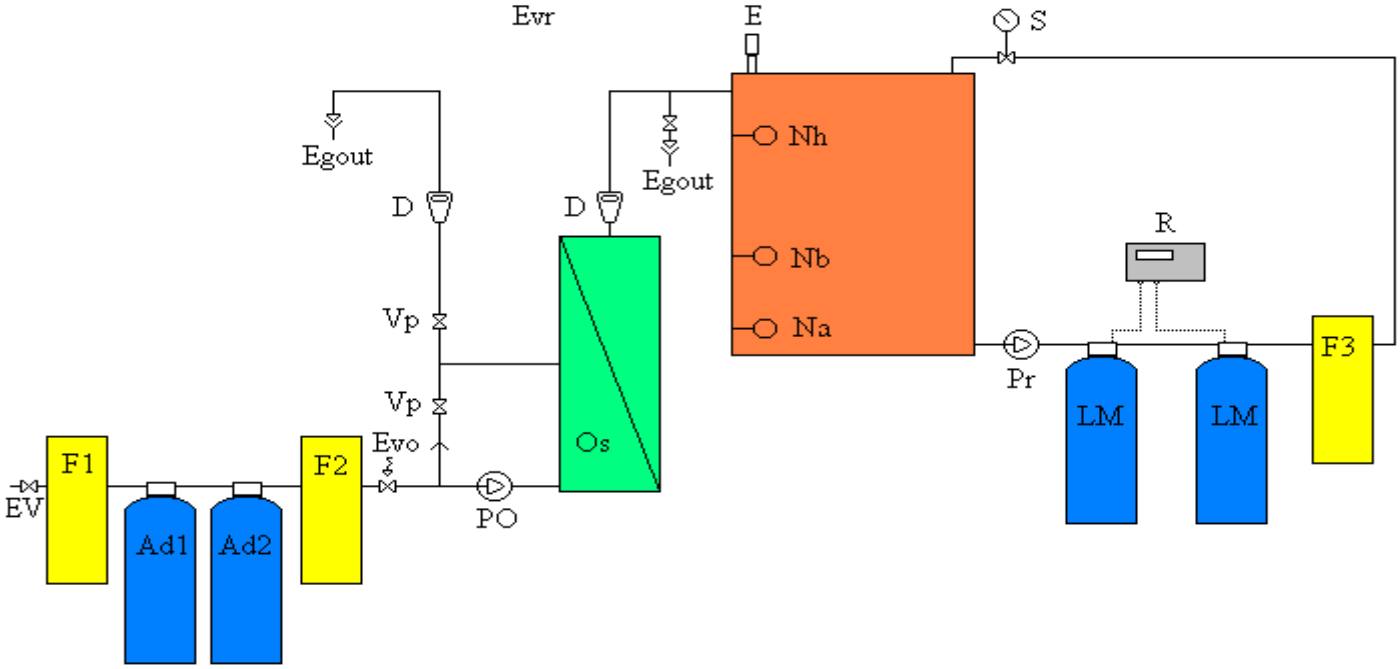

Ad1, Ad2 : Adoucisseurs	LM : lit Mélangé	PR : pompe de reprise
F1 : Charbon actif	E : Event stérile	PO : pompe surpression osmoseur
F2 : Filtre 5µm	EVr : Electrovanne de rejet	Vp : vanne de réglage à pointeau
F3 : Filtration finale	EVo : Electrovanne alimentation osmoseur	D : Débitmètre
R : Résistivimètre	S :Soupape de sécurité	
EV : eau de ville		

H₂O PRODUCTION Rue Aristide Briand – 45300 Pithiviers

: 02 38 30 87 84 : 02 38 30 87 85 www.h2oproduction.fr

Date de mise à jour : janvier 2018